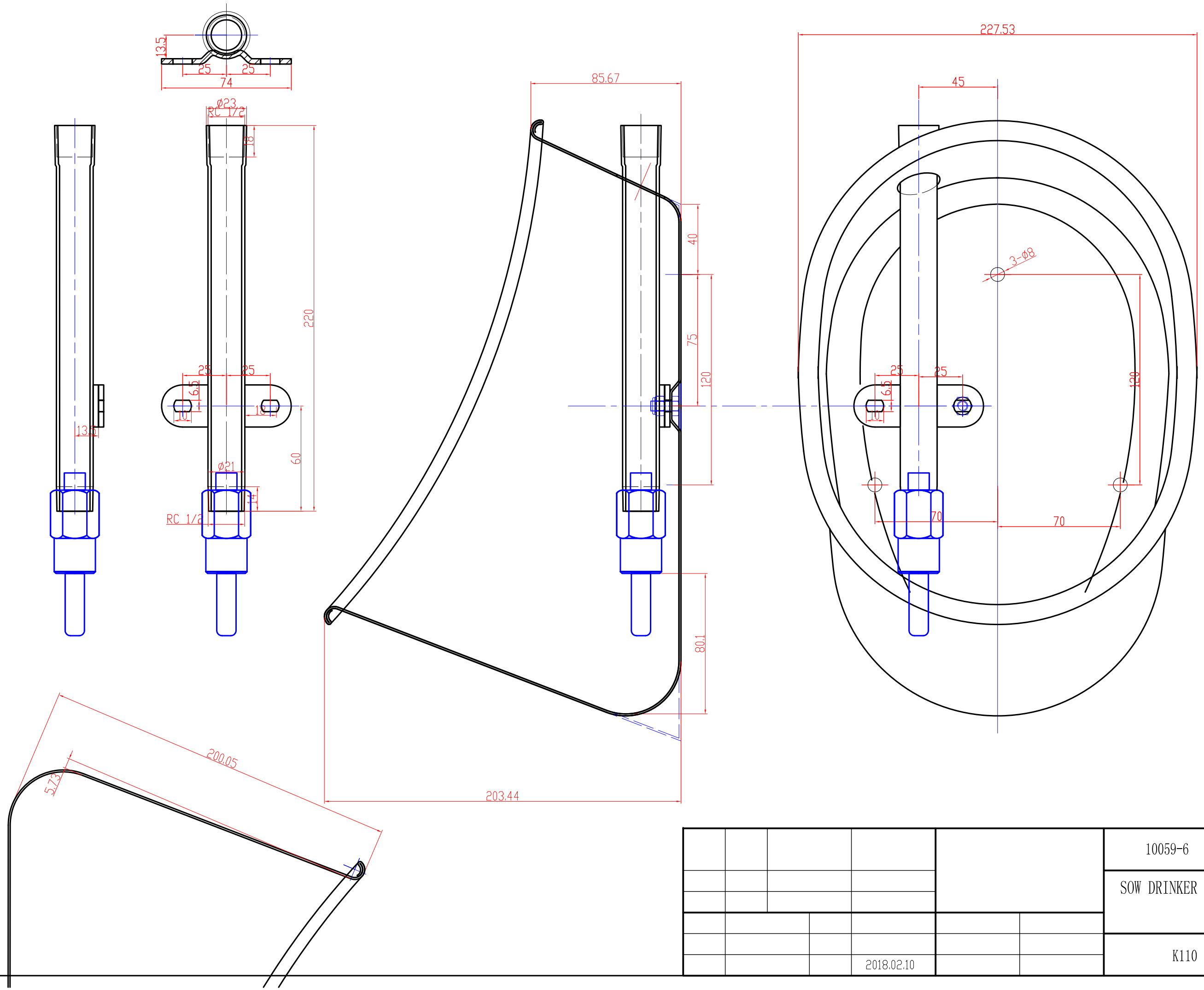

						10059-6
						SOW DRINKER BOWL
						K110
			2018.02.10			